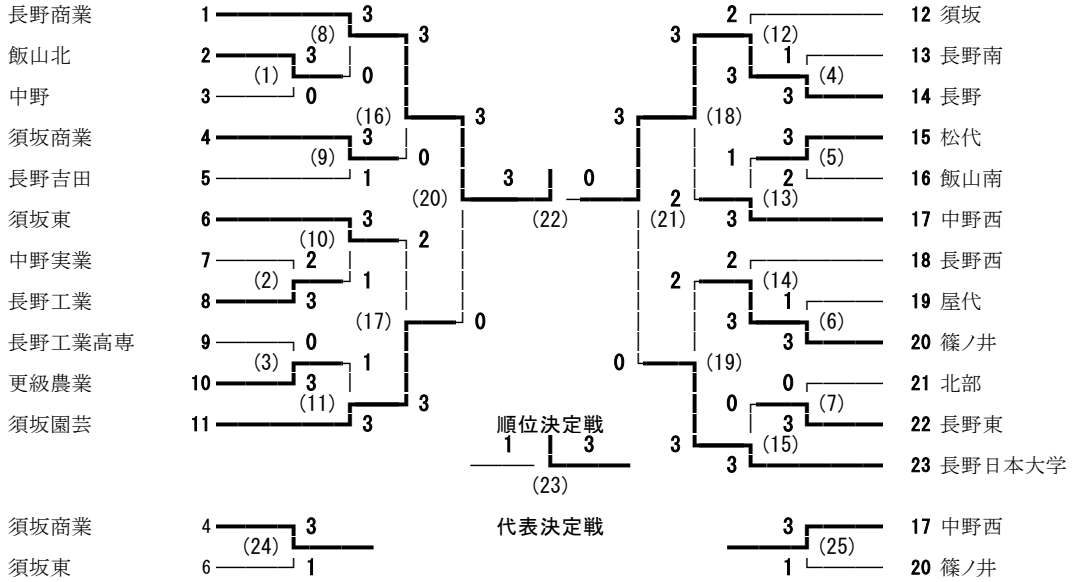０５年度　北信高等学校新人体育大会 男子学校対抗