平成１８年度北信越高等学校体育大会バスケットボール競技会
第４５回北信越高等学校バスケットボール選手権大会

＜男子＞

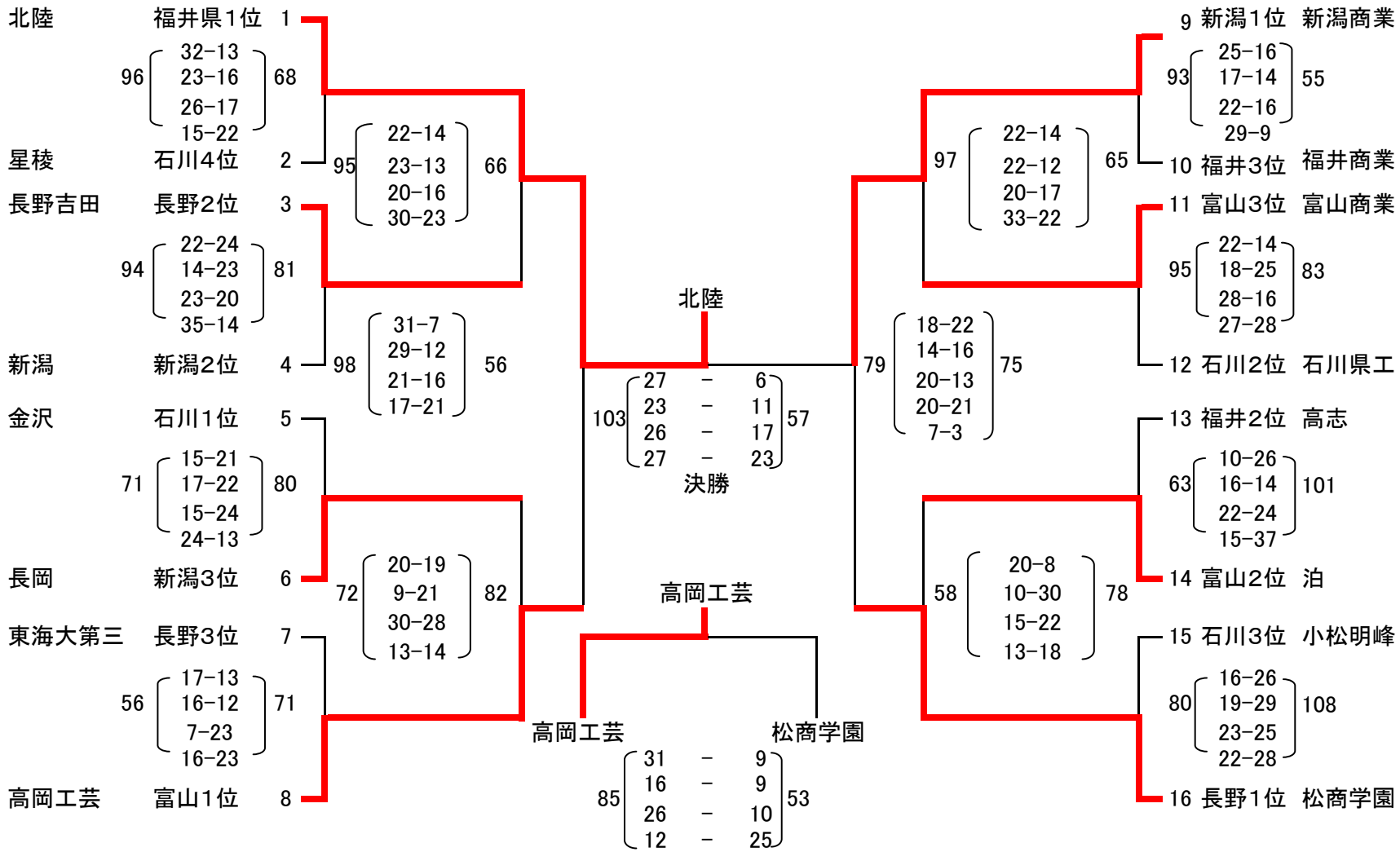

平成18年度北信越高等学校体育大会バスケットボール競技会
第45回北信越高等学校バスケットボール選手権大会
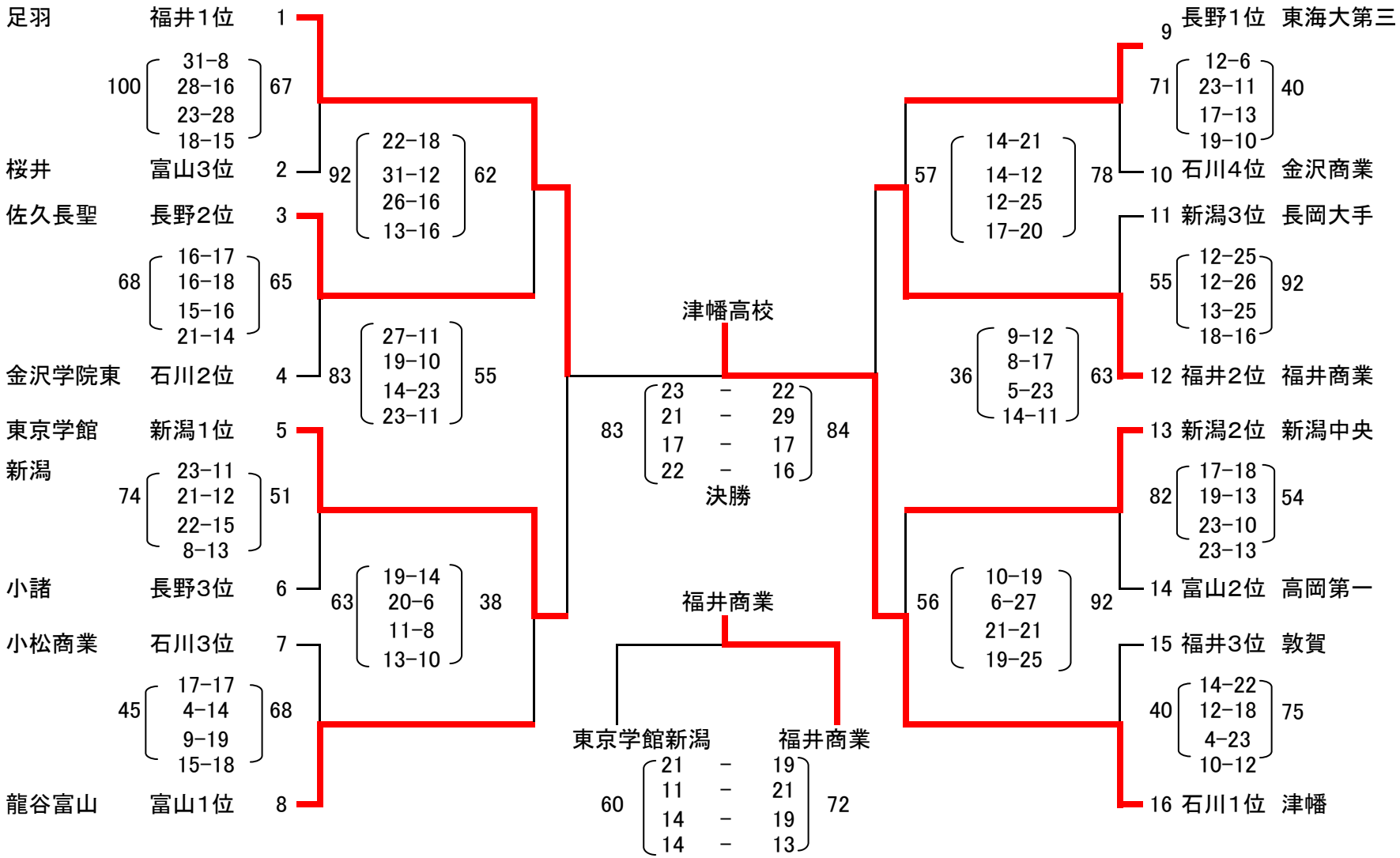
＜女子＞