大会名　平成18年度　第57回長野県高等学校総合体育大会ハンドボール競技会
兼　全国高等学校総合体育大会県予選会

期 日　H18 6／2･3･4
場 所　千曲市
会 場　千曲市戸倉体育館、千曲市更埴体育館

〔男子の部〕

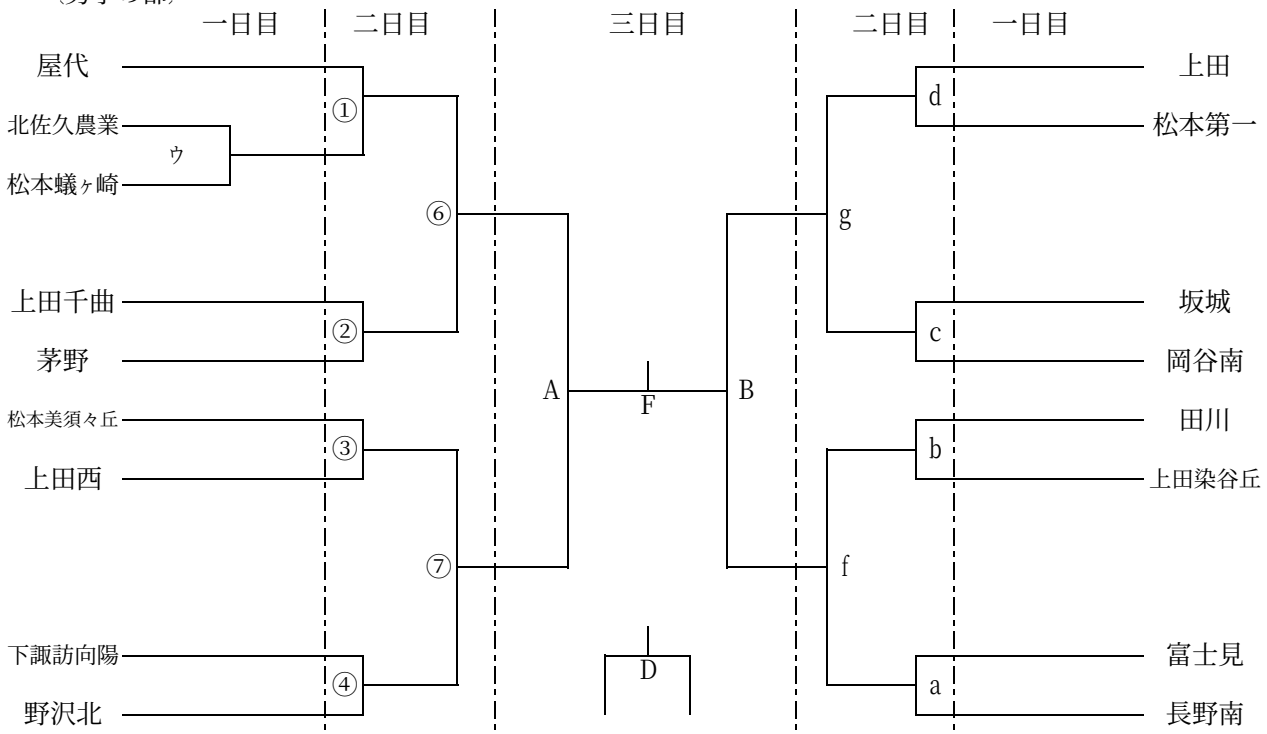

〔女子の部〕

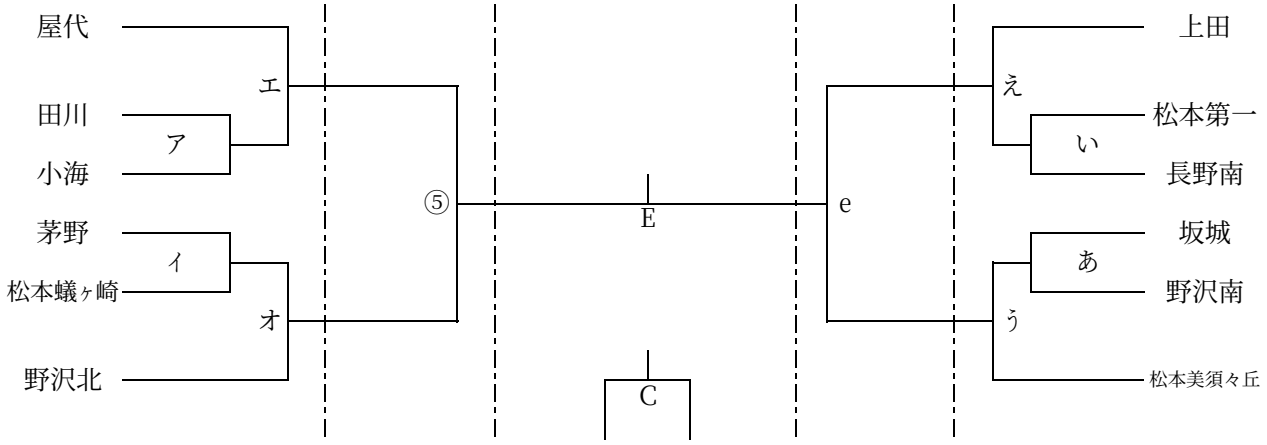

試合時間･会場

第一日目 千曲市更埴体育館･千曲市戸倉体育館		第二日目 千曲市更埴体育館･千曲市戸倉体育館		第三日目 千曲市戸倉体育館	
ｱあ	10:00～11:00	①a	9:00～10:00	A	9:00～10:00
ｲい	11:10～12:10	②b	10:10～11:10	B	10:10～11:10
ｳう	12:20～13:20	③c	11:20～12:20	C	11:20～12:20
ｴえ	13:30～14:30	④d	12:30～13:30	D	12:30～13:30
ｵ	14:40～15:40	⑤e	13:40～14:40	E	13:40～14:50
		⑥f	14:50～15:50	F	15:00～16:10
		⑦g	16:00～17:00		

開会式　6月2日（金）
9:30～千曲市更埴体育館

第1日目
千曲市更埴体育館　ア～カ
千曲市戸倉体育館　あ～か

第2日目
千曲市更埴体育館　①～⑥
千曲市戸倉体育館　a～f

第3日目
千曲市戸倉体育館　A～F

注意事項

1　平成18年度日本ハンドボール協会競技規則に基づいて行なう.（但し、試合時間については25分ﾊｰﾌとし、男女の決勝戦のみ30分ﾊｰﾌで行なう）　2.体育館ｼｭｰｽﾞを必ず使用すること.
3　開会式については、1日目出場ﾁｰﾑは参加の事.　4.前年度優勝ﾁｰﾑは開会式に参加の事.
5　両面ﾃｰﾌﾟのみ可.松ﾔﾆ及びｽﾌﾟﾚｰ類は使用禁止.　6.ｺﾞﾐはﾁｰﾑの責任で持ち帰る.
7　登録ﾒﾝﾊﾞｰは全員（15名）ｹﾞｰﾑに出場できる.　8.ｽﾊﾟｯﾂは短ﾊﾟﾝと同色にすること.
9　ｹﾞｰﾑ使用球は、男子(ﾓﾙﾃﾝ　ﾇｴﾊﾞ)、女子(ﾐｶｻ　ﾎﾟﾗｰﾚ)を使用する.
10　選手証･役員証を必ず持参すること.