平成25年度　北信高等学校新人体育大会ソフトテニス競技会　　結果

H25年9月　22日（日）個人戦
南長野運動公園テニスコート
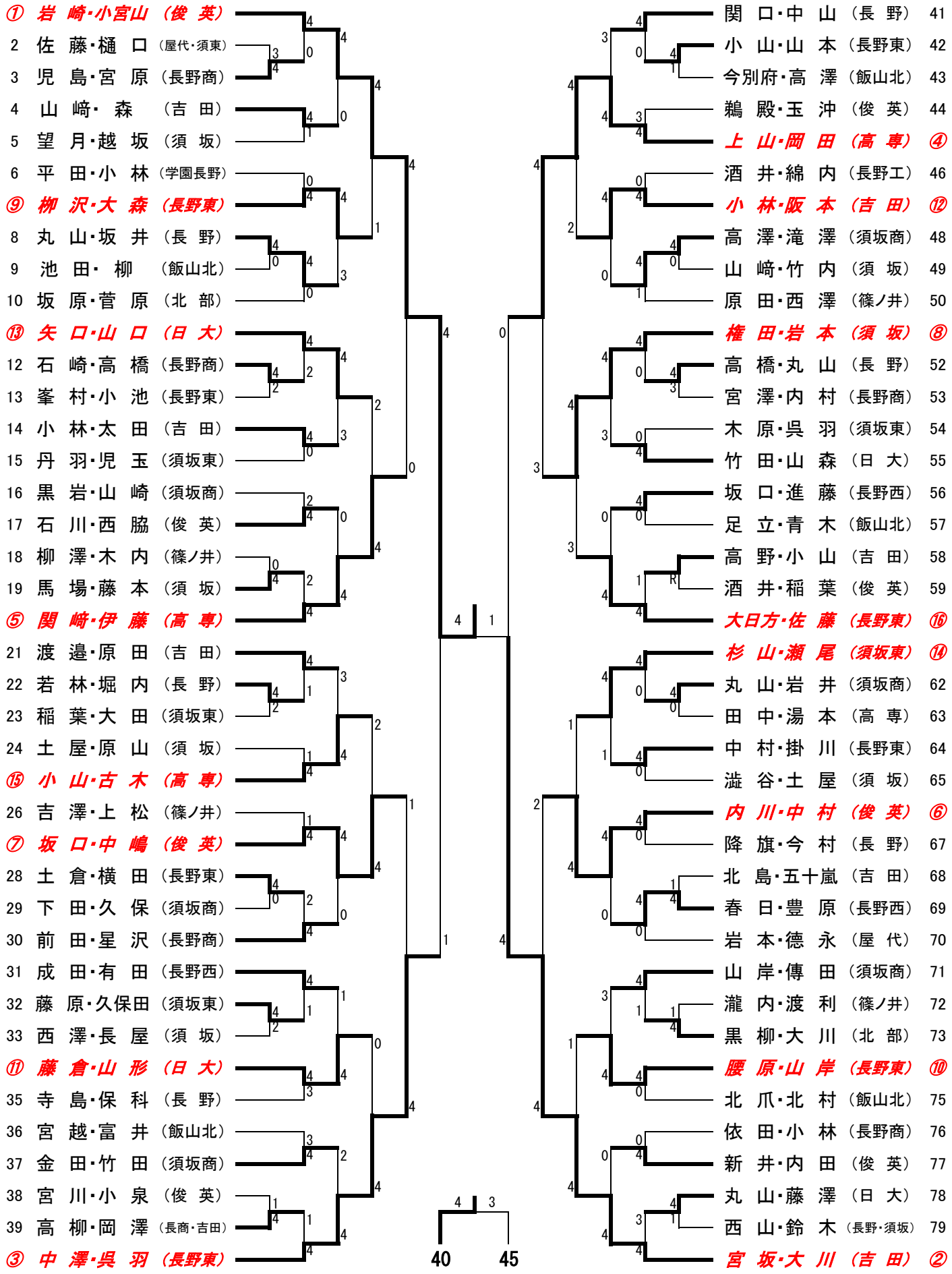
男子個人戦