平成１８年度長野県高等学校新人体育大会バレーボール競技大会組合せ

【女子】

会　場　E･Fコート 松商学園高等学校体育館　G･Hコート 松本美須々ヶ丘高等学校体育館

期　日　平成18年12月2日(土)・12月3日(日)　開会式9：30　2日目ﾌﾟﾛﾄｺｰﾙ9：00

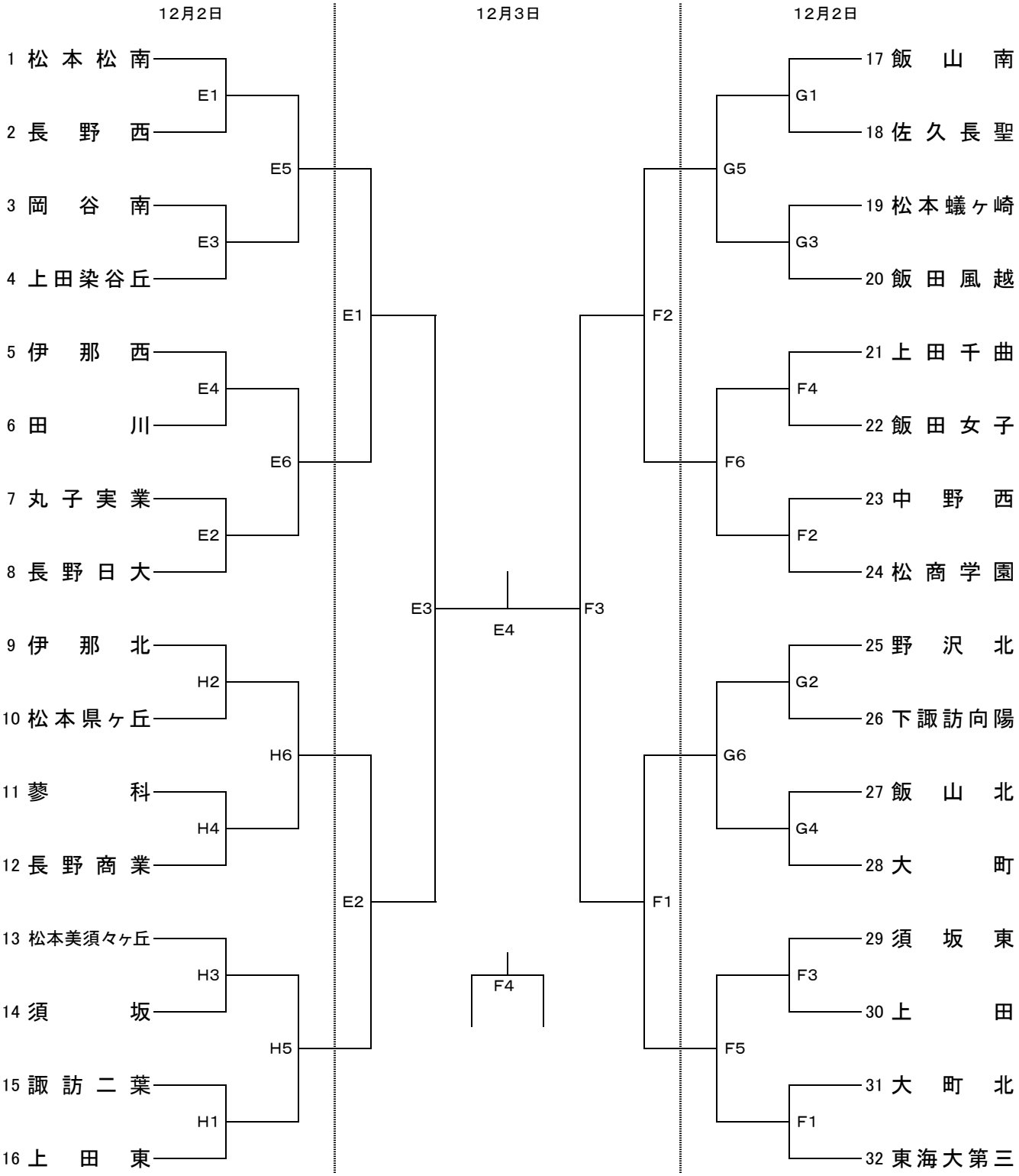

第1位	第2位	第3位	第4位