第60回国民体育大会バレーボール競技（少年の部）長野県予選会結果【女子】

会　場　　南長野運動公園総合運動場体育館　A･Bコート　　長野長野南高等学校体育館　C･Dコート

期　日　　平成17年7月2日（土）～7月3日（日）

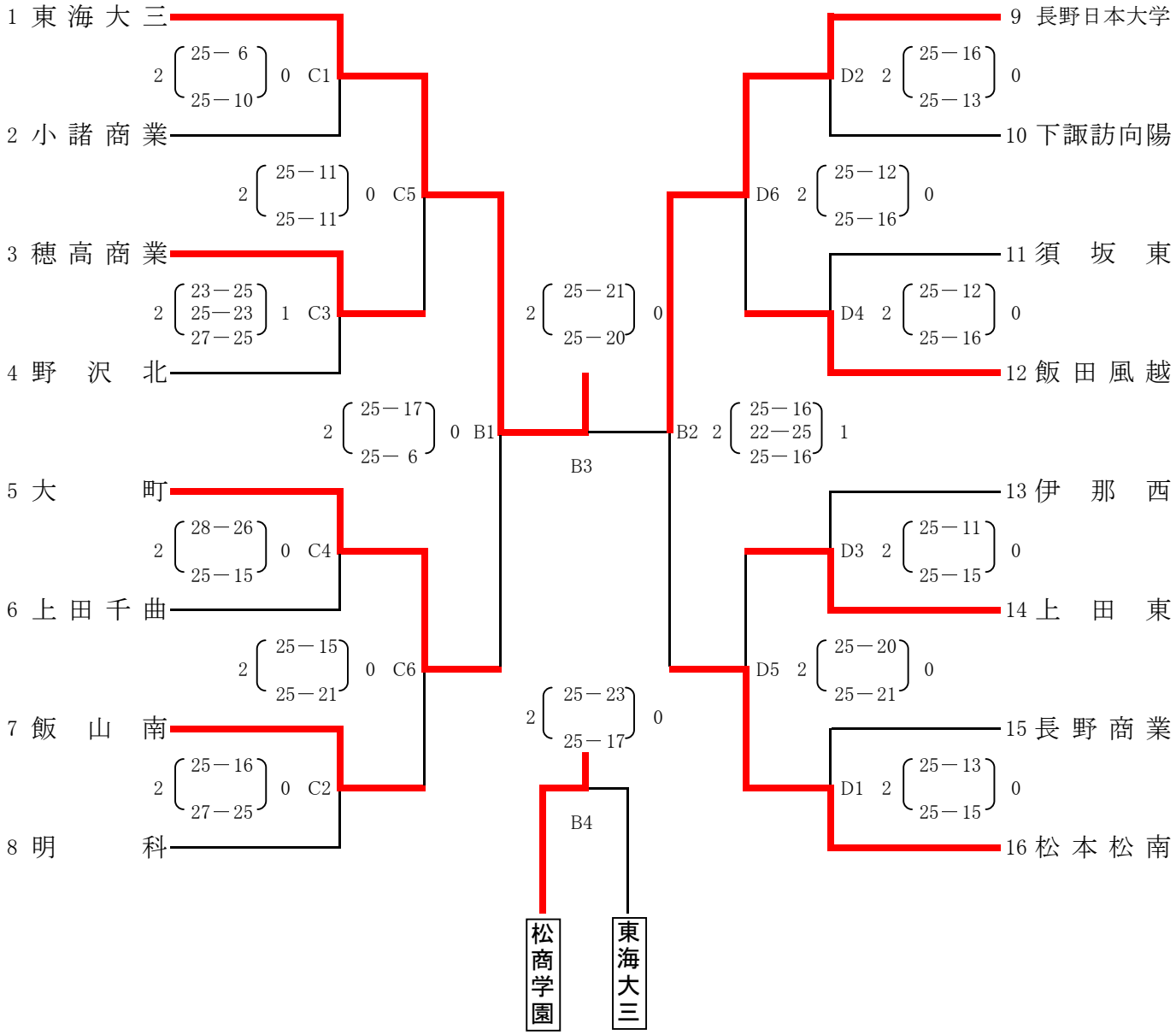

第1位	第2位	第3位	第4位
松商学園	東海大三	長野日本大学	