平成18年度南信高等学校総合体育大会　バレーボール競技会

男子

5月13･14日　　岡谷南高等学校体育館

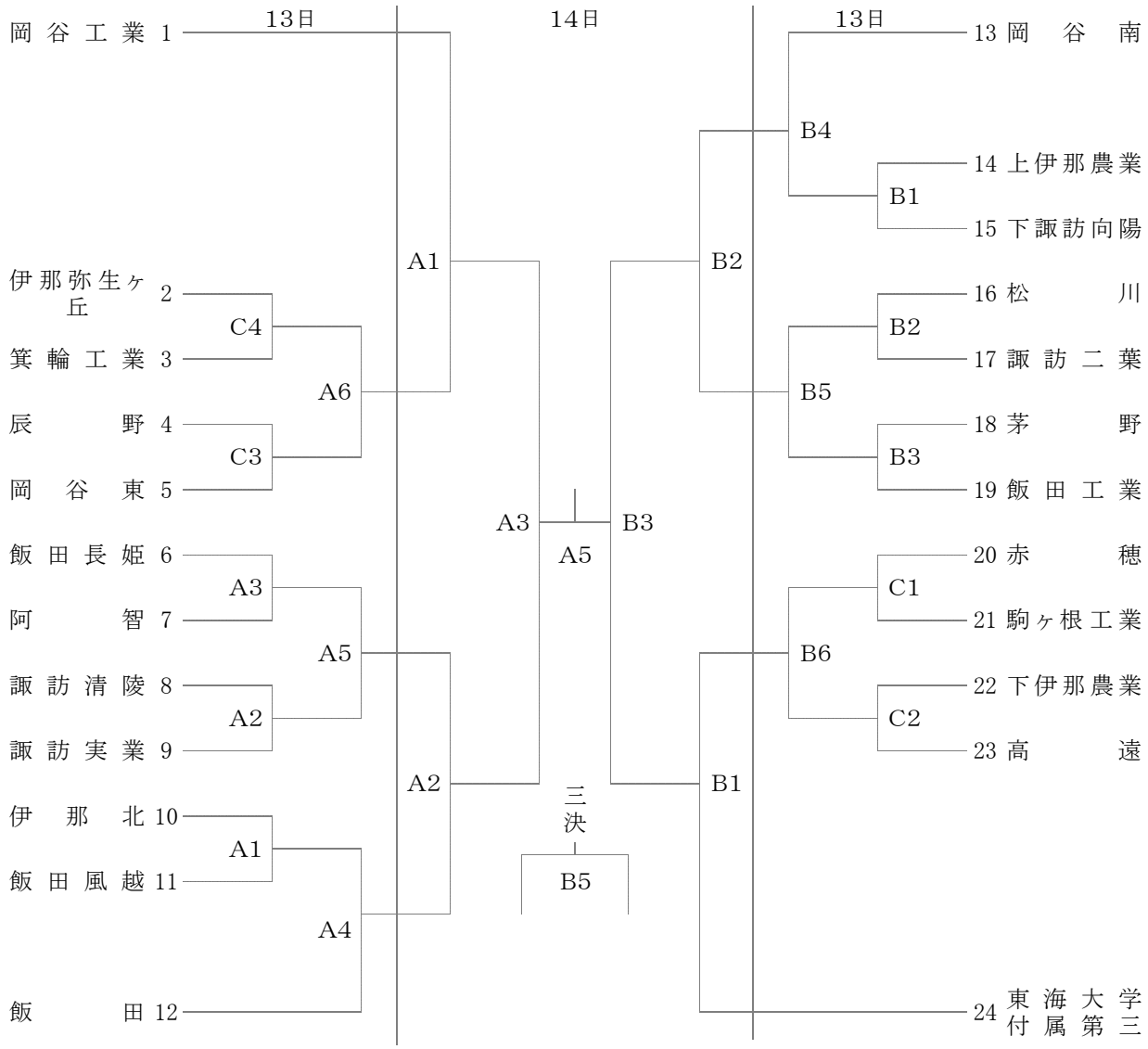

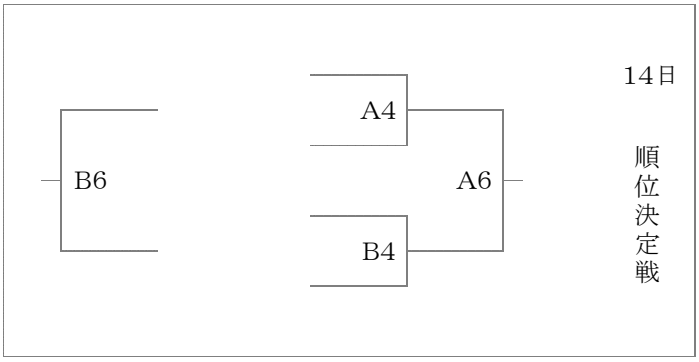

上位8チームが　6月3･4日に長野市で行われる長野県高等学校総合体育大会に出場する。